1) 右側及び左側接地アングル②の角孔にアーチ型支柱①をはめ込み、長ボルト⑨で固定する。
2) アーチ型支柱①の左右に取り付けてあるＬ型補強傾斜アングル③を短ボルト⑩で②に固定する。
3) 組立完了後、ボンベホルダーの設置個所に置き⑪のホルダー連結桟4本で２台を連結する。
（M4×10 タッピンネジ使用）
4) アンカーの位置を確認してドリル径8.5mmの穴をあけて８本のアンカー⑧で固定する。
＊ ボンベホルダー設置箇所は、必ず事前に厚み10ｃｍ以上のコンクリートうちを施工しておいて下さい。

No,	品	格 質・寸	数量	法
16	補強バー	アルミ A6063S 30×23 t	2	
15	フック	ZDC #2(クローム鍍金)	4	
14	パチン錠	ZDC #2(クローム鍍金)、Sus304	4	
13	手掛け	ABS樹脂	4	
12	ツィンカバー	ガルファン カラー鉄板 0.6 t	2	
11	ホルダー連結桟	アルミ A6063S ・ T5 T型 20×40×3 t	4	
10	短ボルト	SUS M8×18	4	
9	長ボルト	SUS M8×45	4	
8	アンカーボルト	SUM 31L φ8×50	8	
7	ボンベチェーンW	ユニクロ鍍金 φ4×1600	4	
6	ボンベチェーン用フック	ADC アルミダイカスト	8	
5	架台取付桟	アルミ A6063S ・ T5 T型 20×40×3 t	4	
4	ボンベ転倒防止桟	アルミ A6063S ・ T5 T型 20×40×3 t	4	
3	補強傾斜アングル	アルミ A6063S ・ T5 L型 30×30×3 t	4	
2	接地アングル	アルミ A6063S ・ T5 L型 25×50×3 t	4	
1	アーチ型支柱	アルミ A6063S ・ T5 角 30×30×3 t	2	

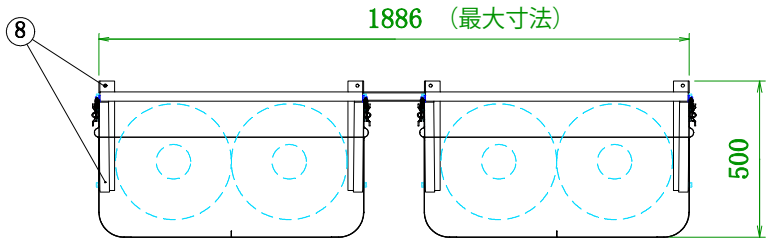

平面

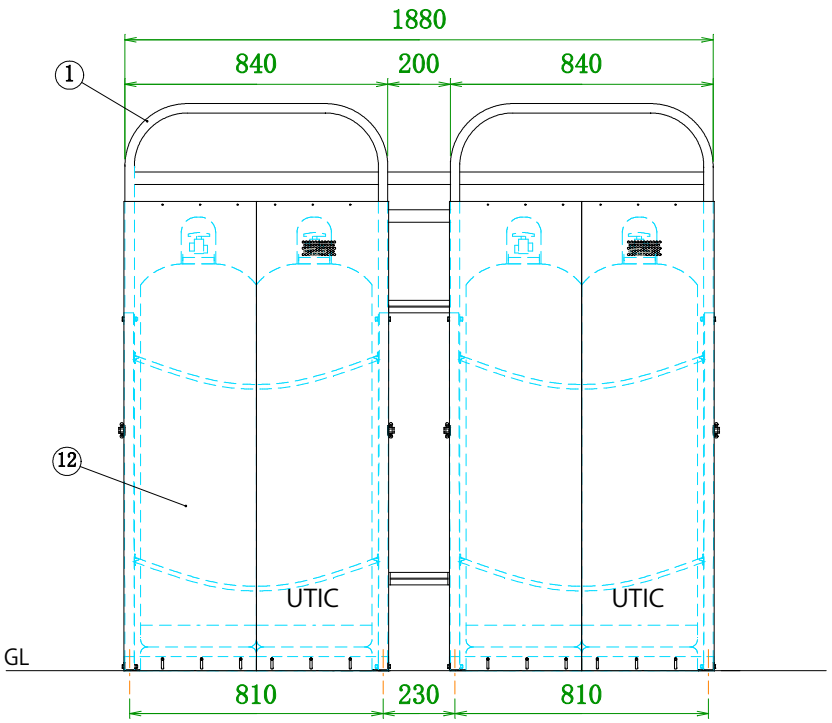

前面

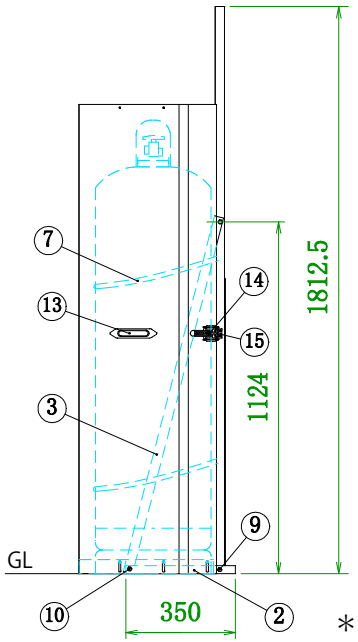

側面

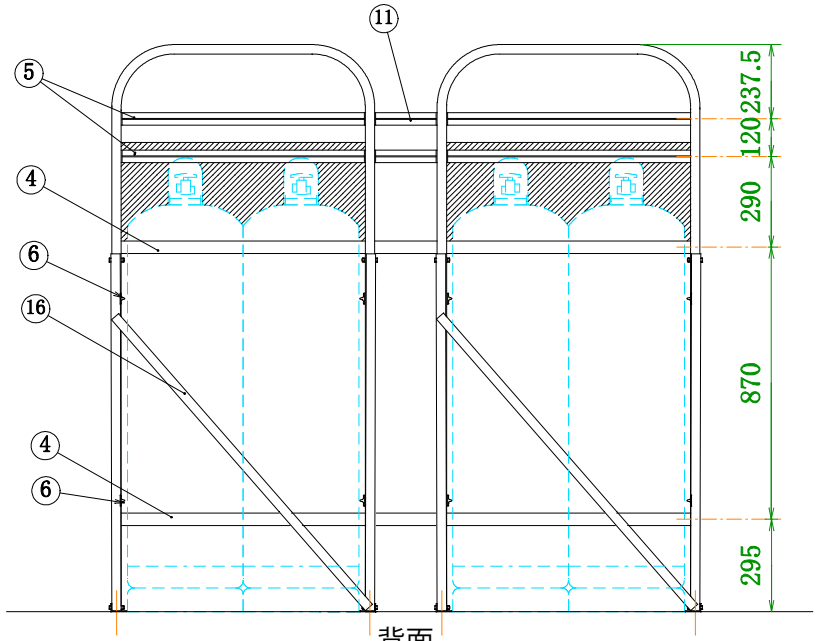

背面

＊ 震度7 (818gal程度) の強い地震でも
ガスボンベを、転倒させない為に必ず
ボンベチェーンは上下2本懸けとして
下さい。

品名	ツィンカバー付ボンベホルダー
機種	UTIC-504XKW
作成日 '14 .5 .23	髙橋産業株式会社