1)アーチ型支柱①の左側を接地アングル②の角穴に嵌め込みボルト⑨で固定する。
2)アーチ型支柱①の左側にL型補強傾斜アングル③をボルト⑨及び⑩で固定する。
3)アーチ型支柱①の右側に接地アングル②とL型補強傾斜アングル③を
ボルト⑪及び⑫を使用して2台目以降を連結していく。
4)アンカーの位置を確認してドリル径8.5mmの穴をあけて28本のアンカー⑧で固定する。

＊ ボンベホルダー設置箇所は、必ず事前に厚み10cm以上のコンクリートうちを施工しておいて下さい。

No,	品名	材質・寸法	数量
13	補強バー	アルミ A6063S 30×3t	6
12	ボルト(連結用)	SUS M8×80	12
11	ボルト(連結用)	SUS M8×25	6
10	ボルト	SUS M8×18	2
9	ボルト	SUS M8×45	2
8	アンカーボルト	SUM 31L φ8×50	28
※ 7	ボンベチェーンW	ユニクロ鍍金 φ4×1600	12
6	ボンベチェーン用フック	ADC アルミダイカスト	28
5	架台取付桟	アルミ A6063S ・ T5 T型 20×40×3t	14
4	ボンベ転倒防止桟	アルミ A6063S ・ T5 T型 20×40×3t	14
3	補強傾斜アングル	アルミ A6063S ・ T5 L型 30×30×3t	14
2	接地アングル	アルミ A6063S ・ T5 L型 25×50×3t	14
1	アーチ型支柱	アルミ A6063S ・ T5 角 30×30×3t	7

※保安ベルトに変更出来ます。

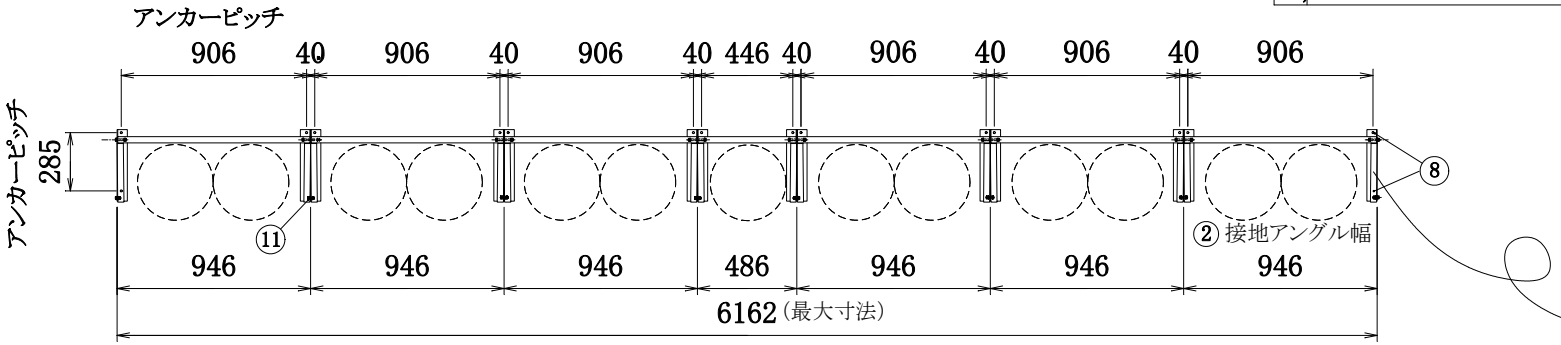

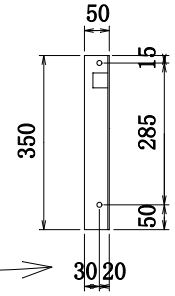

③ 接地アングル詳細寸法

※ アンカー φ8使用

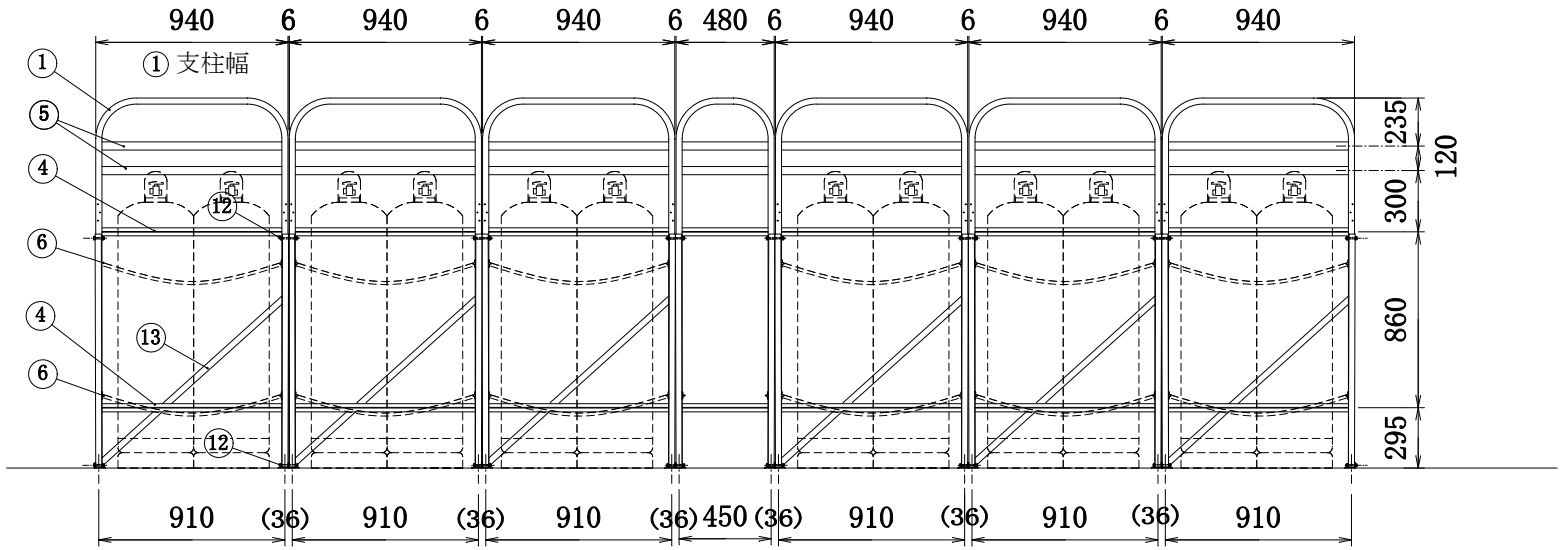

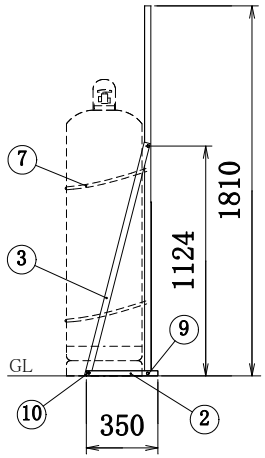

※ 震度7(818gal程度)の強い地震でもガスボンベを、転倒させない為に必ず
ボンベチェーンは上下2本懸けとして下さい。

高橋産業株式会社	品名	ボンベホルダー	縮尺 /	図番
	機種	UTIC-513XK	設計, 19.4.3	