UTIC ユーティック
http://utic.jp

UTIC-303GR シリーズ L型
LIA認証品

仕様 UTIC303GR 50/80/100/150
- ◆接続・入口 1/2RC 出口 1/2R自在
- ◆気密・22.5kPa
- ◆流量・42ｋW以上

新機種登場

仕様 UTIC301GR 50/80/100/150
- ◆接続・入口 1/2RC 出口 1/2R自在
- ◆気密・22.5kPa
- ◆流量・42ｋW以上

UTIC-301GR シリーズ I型
LIA認証品

梱包単位	40個(小箱10個×4)

ビルトインコンロ対応機器接続ガス栓

▲現場に応じた長さの物を使用できる。
▲他社にはないスペックでストレート配管に最適。
▲下からの立ち上がり配管に対応
▲ガス栓 1 つでビルトインコンロに接続できる

オスねじ仕様 L型 ■入口1／2RC ■出口1／2R(自在)

UTIC-303GR-50

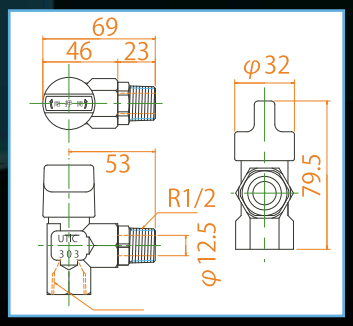

UTIC-303GR-80

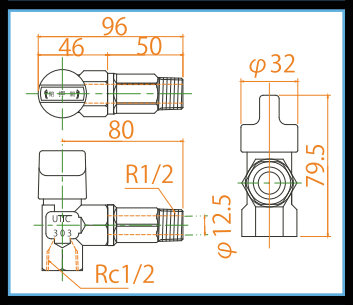

UTIC-303GR-100

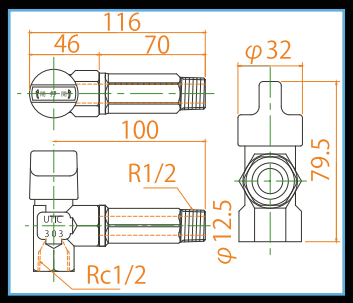

UTIC-303GR-150

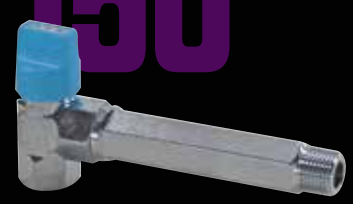

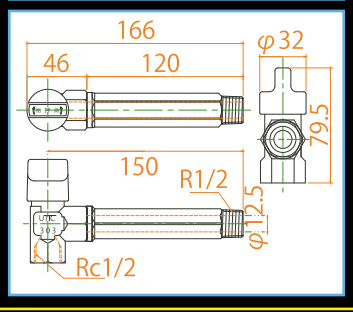

オスねじ仕様 I型 ■入口1／2RC ■出口1／2R(自在)

UTIC-301GR-50

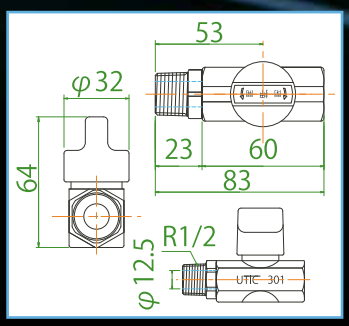

UTIC-301GR-80

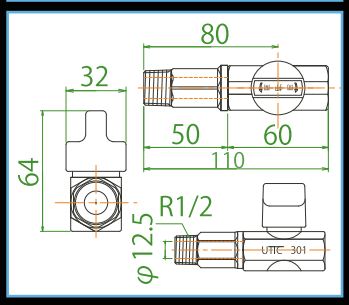

UTIC-301GR-100

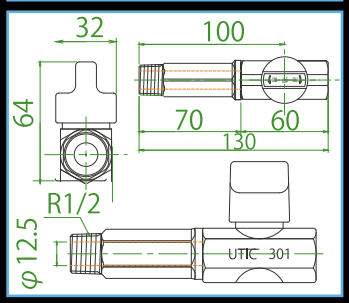

UTIC-301GR-150

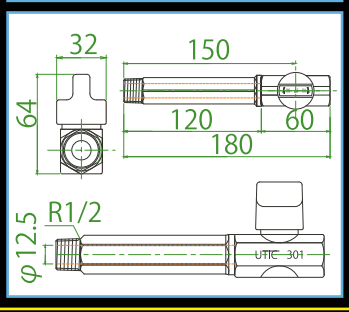

高橋産業株式会社
ご注文・お問い合わせはこちら
TEL 0120-50-72-72 FAX 0120-1-365-46 e-mail ts@utic.jp

ビルトインコンロ対応
LIA認証

長さが選べ現場に合わせて対応できます。

UTIC

燃焼器用ホース接続具アダプター
六角ロングニップル接続継手

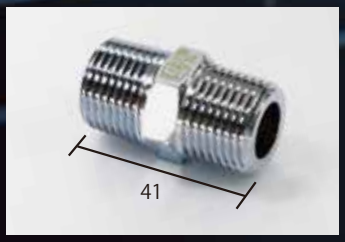

UTIC-06-40

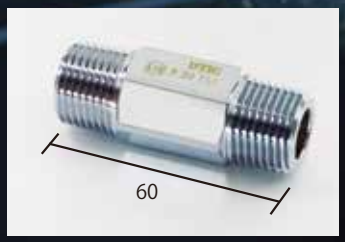

UTIC-06-60

NEW UTIC-06-80

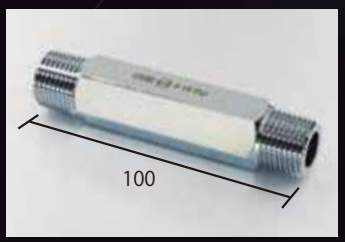

UTIC-06-100

UTIC-06-100L

※ビルトインコンロ（Rc1/2 メスねじ)と定尺ホース
（Rc 1/ 2メスねじ側）の接続に使用します。
※R1/2ねじの端面は、TU対応でパッキンシールもできます。

●六角：22 ●材質：黄銅

LPガス用ビルトインコンロの配管方法

平成29年改正により、ビルトインコンロの配管方法は２種類になりました。
「機器接続外ねじガス栓を直接ねじ込む」
「燃料器用ホースに"ＬＩＡ認証の接続具を用いる（義務ではない）」
これらの方法で取付工事するためには、薄型化したビルトインコンロに接続する長いガス栓・接続具が必要です。

ビルトインコンロに直接接続

「機器接続外ねじガス栓を直接ねじ込む」

UTIC-303GR
UTIC-301GR

50mm
80mm
100mm
150mm
からお選びいただけます。

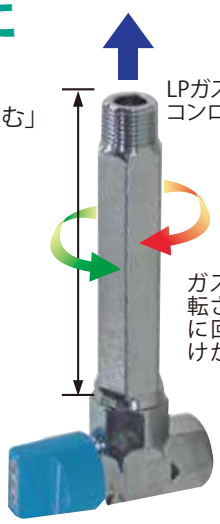

LIA認証接続具でホースとビルトインコンロを接続

「燃料器用ホースにＬＩＡ認証の接続具を用いる」

燃焼器用ホース接続具

UTIC-06-40
UTIC-06-60
UTIC-06-80
UTIC-06-100
UTIC-06-100L
からお選びいただけます。

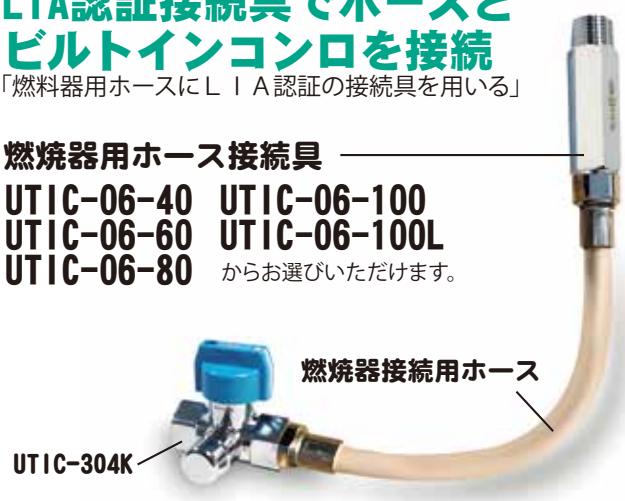

LPG 適合性検査合格品　中間開閉使用防止機能付

リターン式ヒューズガス栓　立ち上がり配管用

（アイボリー割座付）

リターン式ヒューズガス栓の使用上のご注意

① リターン式ヒューズガス栓は、開の位置でも閉の位置でもロックされています。必ずツマミを「押し回し後、引き上げ放し」して全開全閉でご使用下さい。

② ゴム管の長さは 5m以下でご使用ください。又、ゴム管をはずした後はガス栓が「閉」になっていることを確認し、ゴムキャップをしてください。

③ ヒューズが作動してガスが出なくなった時は、ガス栓と器具栓をいったん全閉にして、ガス栓から器具栓までの間を充分点検し、ガス栓のツマミをゆっくり全開にしてご使用ください。

機能　閉及び開の状態を維持できるロック機能を有し、中間開閉の状況でツマミを放すとガス栓に内蔵されたリターンバネにより自動的に閉の位置に復帰して、不完全開閉状態での使用を防止します。

UTIC-102C

1梱包 50個入（小箱 10個入）

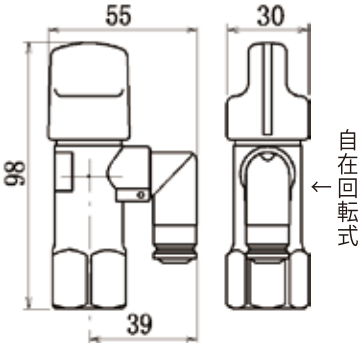

UTIC-102C	※流量	※作動流量	入口 × 出口	適用器具
一口コンセントガス栓	0.7KL/h (1.1 kg/h)	1.2KL/h ±10%	Rc1/2 コンセント	消費量 15 kW 以下 ※差圧 10m/m 時

UTIC-102H

1梱包 50個入（小箱 10個入）

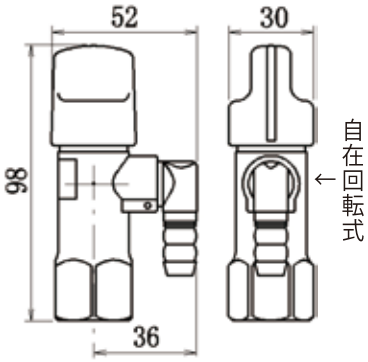

UTIC-102H	※流量	※作動流量	入口 × 出口	適用器具
一口ホースガス栓	一口に付 0.7KL/h (1.1 kg/h)	1.2KL/h ±10%	Rc1/2×φ9.5 ホースエンド	消費量 15 kW 以下 ※差圧 10m/m 時

UTIC-202H

1梱包 30個入（小箱 6 個入）

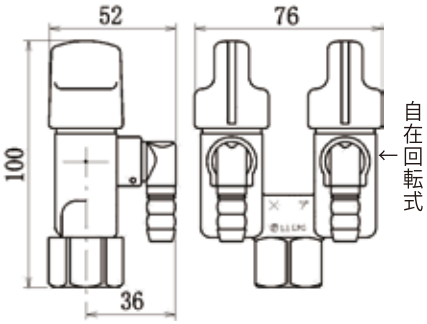

UTIC-202H	※流量	※作動流量	入口 × 出口	適用器具
二口ホースガス栓	一口に付 0.7KL/h (1.1 kg/h)	1.2KL/h ±10%	Rc1/2×φ9.5 ホースエンド	消費量 15 kW 以下 ※差圧 10m/m 時

UTIC-202C　UTIC-202R　UTIC-202L

1梱包 30個入（小箱 6 個入）

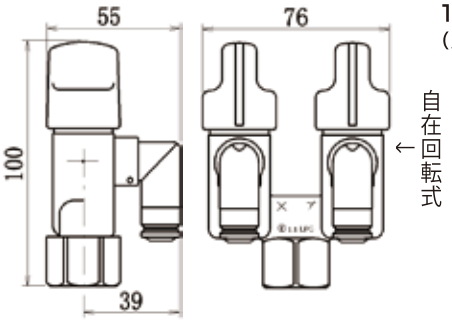

	入口 × 出口	※流量	※作動流量	適用器具
UTIC-202C 二口コンセントガス栓	Rc1/2 コンセント	一口に付 0.7KL/h (1.1 kg/h)	1.2KL/h ±10%	消費量 15 kW 以下 ※差圧 10m/m 時
UTIC-202R 二口ペアガス栓	Rc1/2×φ9.5 右ホースエンド Rc1/2 左コンセント			
UTIC-202L 二口ペアガス栓	Rc1/2 右コンセント Rc1/2×φ9.5 左ホースエンド			

固定台座

※台座固定用ビス／ステンレス製ピアスビス（ビスの先端で孔をあけ後はタッピンネジとして使用）

UTIC-21　一口立上げ配管専用

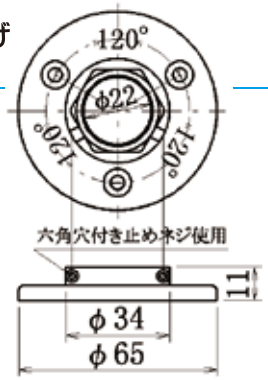

※亜鉛ダイカスト・クロムメッキ仕上げ

UTIC-20

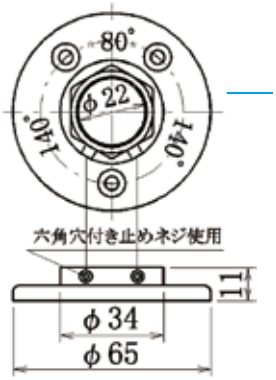

※亜鉛ダイカスト・クロムメッキ仕上げ

LPG 適合性検査合格品　中間開閉使用防止機能付

リターン式ヒューズガス栓　壁抜き配管用

（アイボリー割座付）

UTIC-101H

1梱包 50個入（小箱 10個入）

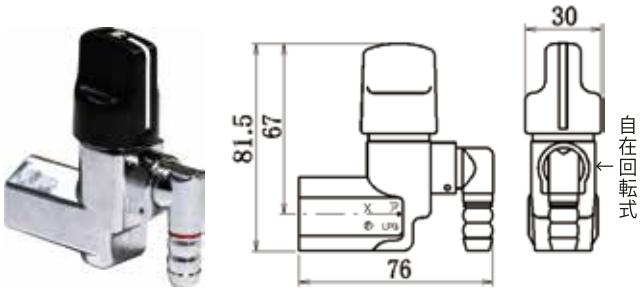

UTIC-101H	※流量	※作動流量	入口 × 出口	適用器具
一口ホースガス栓	0.7KL/h (1.1 kg/h)	1.2KL/h ±10%	Rc1/2×φ9.5 ホースエンド	消費量 15 kW 以下 ※差圧 10m/m 時

UTIC-101C

1梱包 50個入（小箱 10個入）

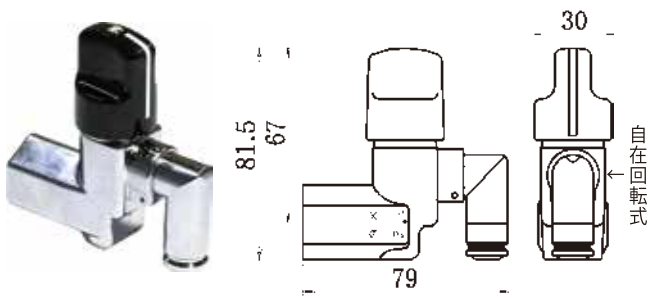

UTIC-101C	※流量	※作動流量	入口 × 出口	適用器具
一口コンセントガス栓	0.7KL/h (1.1 kg/h)	1.2KL/h ±10%	Rc1/2 コンセント	消費量 15 kW 以下 ※差圧 10m/m 時

UTIC-103H

元自在ガス栓
1梱包 50個入（小箱 10個入）

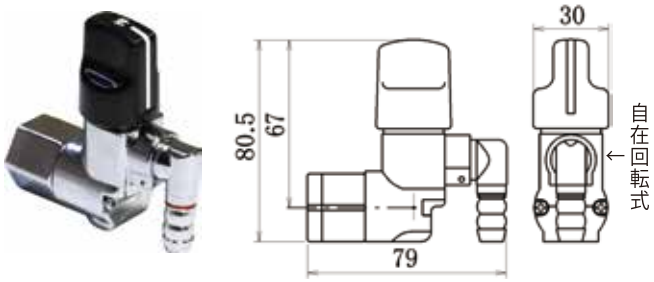

UTIC-103H	※流量	※作動流量	入口 × 出口	適用器具
一口ホースガス栓	0.7KL/h (1.1 kg/h)	1.2KL/h ±10%	Rc1/2×φ9.5 ホースエンド	消費量 15 kW 以下 ※差圧 10m/m 時

UTIC-201H

1梱包 30個入（小箱 6 個入）

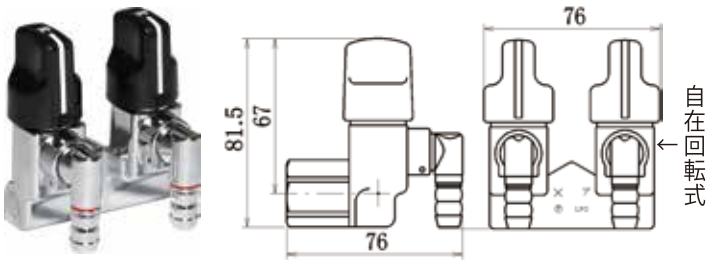

UTIC-201H	※流量	※作動流量	入口 × 出口	適用器具
二口ホースガス栓	一口に付 0.7KL/h (1.1 kg/h)	1.2KL/h ±10%	Rc1/2×φ9.5 ホースエンド	消費量 15 kW 以下 ※差圧 10m/m 時

UTIC-201R

1梱包 30個入（小箱 6 個入）

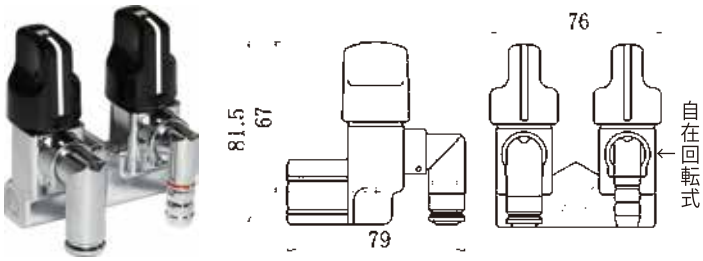

UTIC-201R	※流量	※作動流量	入口 × 出口	適用器具
二口ペアガス栓	一口に付 0.7KL/h (1.1 kg/h)	1.2KL/h ±10%	Rc1/2×φ9.5 右ホースエンド Rc1/2 左コンセント	消費量 15 kW 以下 ※差圧 10m/m 時

UTIC-201C

1梱包 30個入（小箱 6 個入）

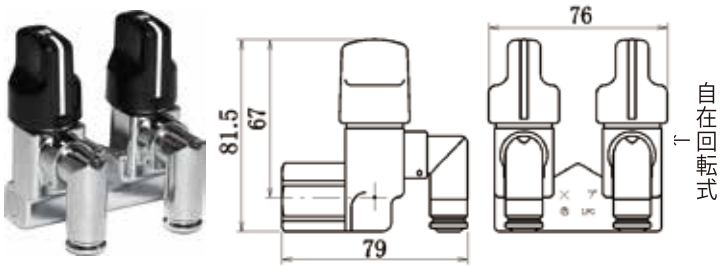

UTIC-201C	※流量	※作動流量	入口 × 出口	適用器具
二口コンセントガス栓	一口に付 0.7KL/h (1.1 kg/h)	1.2KL/h ±10%	Rc1/2 コンセント	消費量 15 kW 以下 ※差圧 10m/m 時

UTIC-201L

1梱包 30個入（小箱 6 個入）

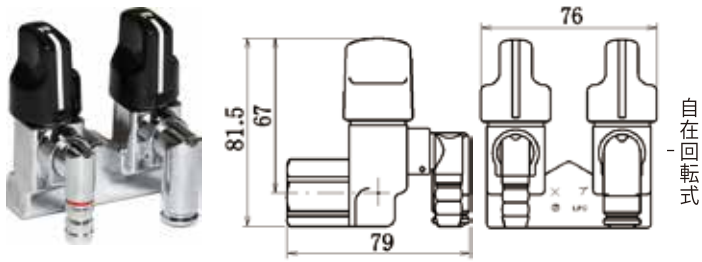

UTIC-201L	※流量	※作動流量	入口 × 出口	適用器具
二口ペアガス栓	一口に付 0.7KL/h (1.1 kg/h)	1.2KL/h ±10%	Rc1/2 右コンセント Rc1/2×φ9.5 左ホースエンド	消費量 15 kW 以下 ※差圧 10m/m 時

UTIC-203H

元自在ガス栓
1梱包 30個入（小箱 6 個入）

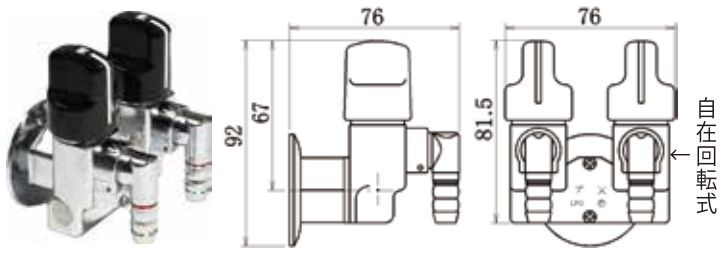

UTIC-203H	※流量	※作動流量	入口 × 出口	適用器具
二口ホースガス栓	一口に付 0.7KL/h (1.1 kg/h)	1.2KL/h ±10%	Rc1/2×φ9.5 ホースエンド	消費量 15 kW 以下 ※差圧 10m/m 時

LPG 適合性検査合格品　中間開閉使用防止機能付

検査孔付ボールガス栓

UTIC-304K（直）

検査孔付 フレキガス栓

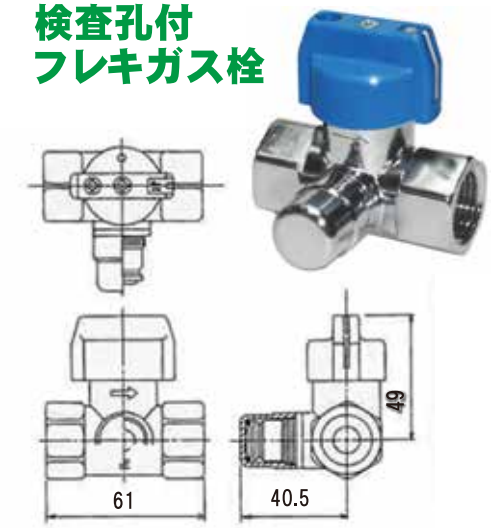

使用ガス	入口 × 出口	検査孔部	気密	流量
LPガス	Rc1/2×Rc1/2	コンセント式	35kP (0.35kg/cm)	3kg/h

1梱包40個入

UTIC-304KG（直）

検査孔付器機 接続ガス栓

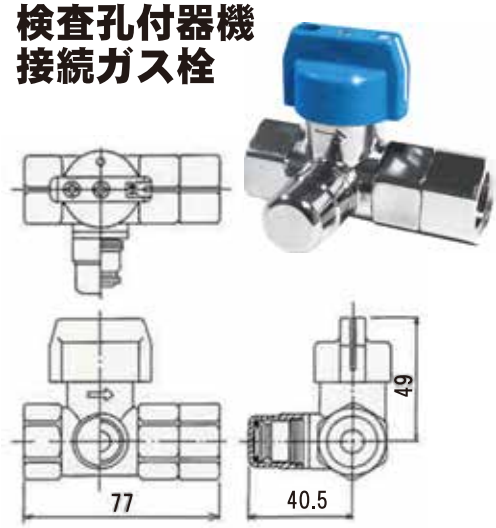

使用ガス	入口 × 出口	検査孔部	気密	流量
LPガス	Rc1/2× 自在	コンセント式	35kP (0.35kg/cm)	3kg/h

1梱包40個入

UTIC-404K 検査孔付ねじガス栓

検査孔付 ねじガス栓

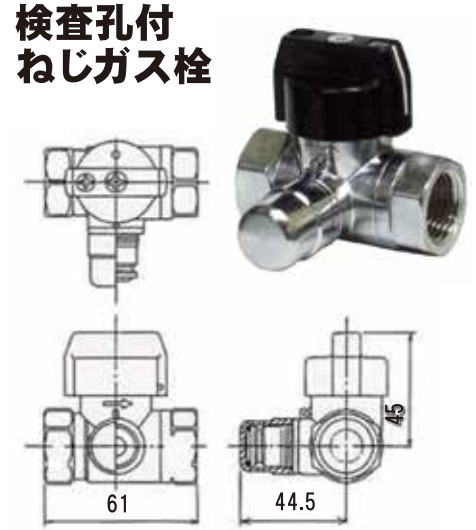

使用ガス	入口 × 出口	検査孔部	気密	流量
LPガス	Rc1/2×Rc1/2	コンセント式	35kP (0.35kg/cm)	9kg/h

1梱包40個入

UTIC-305K（曲）

検査孔付 フレキガス栓

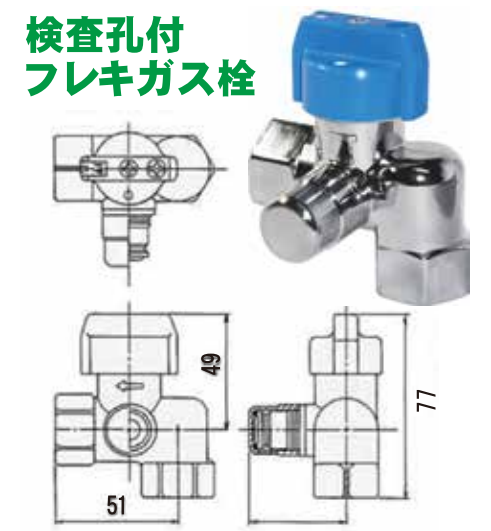

使用ガス	入口 × 出口	検査孔部	気密	流量
LPガス	Rc1/2×Rc1/2	コンセント式	35kP (0.35kg/cm)	3kg/h

1梱包40個入

UTIC-305KG（曲）

検査孔付器機 接続ガス栓

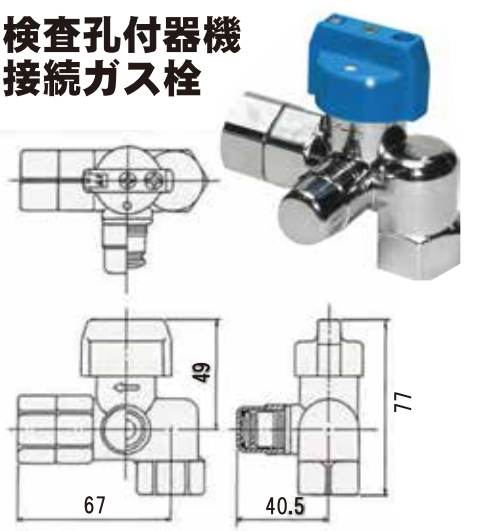

使用ガス	入口 × 出口	検査孔部	気密	流量
LPガス	Rc1/2× 出口	コンセント式	35kP (0.35kg/cm)	3kg/h

1梱包40個入

気密検査及び空気抜き(エアパージ)ならびに燃焼圧測定の作業手順

下流側の気密検査（図1）

① ガス栓のツマミを「閉」にする。

② 記録計のホースソケットを装着する。

③ 検査孔キャップを取出し記録計と接続します。

図1

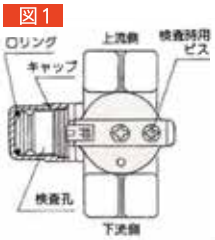

上流側及び下流側の同時気密検査並びに燃焼圧の測定（図2）

① ガス栓のツマミを「開」にする。

② 上流側ガス栓又は容器バルブを「閉」にして配管にガスを封じ込める。

③ 記録計のホースにソケットを装着する。

④ 検査孔キャップを取り外し記録計と接続します。(ガスを流せばこの状況で燃焼圧の測定も可能)

図2

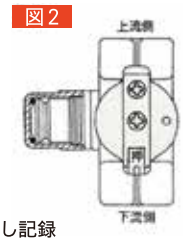

上流側の気密検査及びソケット開放で空気抜き（図3）

① ガス栓のツマミを「閉」にする。

② 上流側ガス栓又は容器バルブを「閉」にして配管にガスを封じ込める。

③ ツマミの検査時用ビスを＋ドライバーでビスの頭をツマミの表面より安全に上になる位置までゆるめ、ツマミを通常閉よりさらに時計方向に180度回転させる。

④ 記録計のホースにソケットを装着する。

⑤ 検査孔キャップを取り外し記録計と接続します。(ガスを流してソケットだけをプラグに装着して開放すれば空気抜きが行えます。)

図3

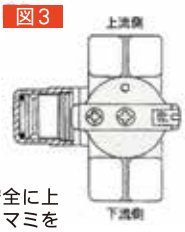

特長

- 従来通りのフレキガス栓・ねじガス栓としてご使用できます。
- シール性優秀、グリース補充不要のボール式。
- 気密検査（両側・片側）・漏洩検査・エアパージに加え、燃料圧測定・調整圧力測定ができます。
- コンセント式検査孔なので安全性・作業性が UP します。
- ツマミの印により外側からでも検査孔位置を確認できます。
- 機器接続タイプはガス栓と自在継手を一体化しているので、直接燃料器具に接続できます。

⚠ 取付工事上の注意　ガス栓の取付においてはガス栓本体側面にガスの流れ方向が矢印（→）で表示してありますので、これに従って取付けてください。

⚠ 検査孔キャップの取扱注意事項　検査孔部使用後、取付ける前に O リングがキャップの底面に付いている事を確認し、時計回りに締付けてください。

検査時用ビスの戻し方

ツマミを図 2（右図）の状況に戻し、ゆるめた検査時用ビスを元通り締付けてください。

A-01

記録時ホース側には弊社品、ゴム管用ソケット（A-01）をご利用ください。

LPG 適合性検査合格品

可とう管用ボール弁

UTIC-301（直）

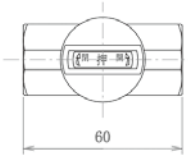

高級クロムメッキ

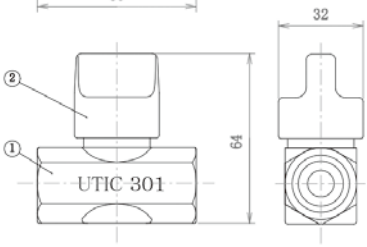

1梱包40個入

検査孔部	気　密	使用ガス
コンセント式	22.5kPa	LPガス
入口 × 出口	押廻し式	流量
Rc1/2×Rc1/2	90度開閉	3kg/h

UTIC-303 ½B（曲）

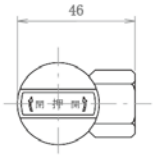

高級クロムメッキ
コンパクト型

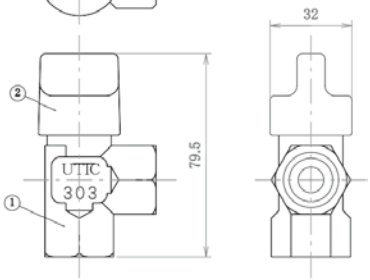

1梱包40個入

検査孔部	気　密	使用ガス
コンセント式	22.5kPa	LPガス
入口 × 出口	押廻し式	流量
Rc1/2×Rc1/2	90度開閉	3kg/h

UTIC-403 ½B（RAT·P）

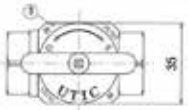

- ガス流量は検定規格の4倍以上流れます。
- 誤開閉防止安全ロック機能付

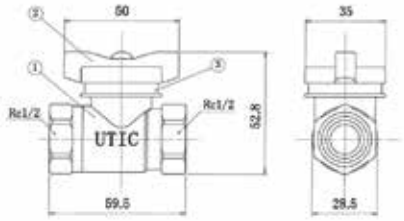

フレキボール弁

1梱包40個入

使用ガス	入口 × 出口	流量
LPガス	Rc1/2×Rc1/2	9kg/h

UTIC-603 ¾B（RAT·P）

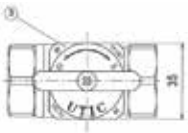

- ガス流量は検定規格の3倍以上流れます。
- 誤開閉防止安全ロック機能付

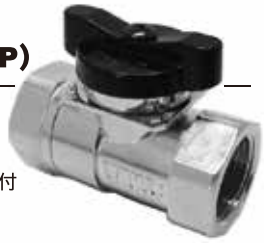

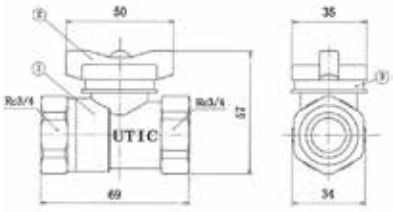

フレキボール弁

1梱包40個入

使用ガス	入口 × 出口	流量
LPガス	Rc3/4×Rc3/4	15kg/h

LPG 適合性検査合格品

ねじガス栓

M-400 ½B

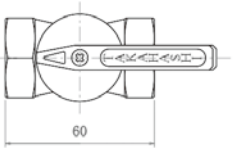

高級クロムメッキ

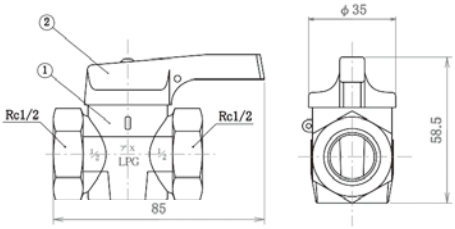

1梱包40個入

使用ガス	入口 × 出口	流量
LPガス	Rc1/2×Rc1/2	9kg/h

M-600 ¾B

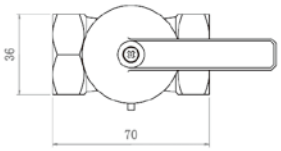

高級クロムメッキ

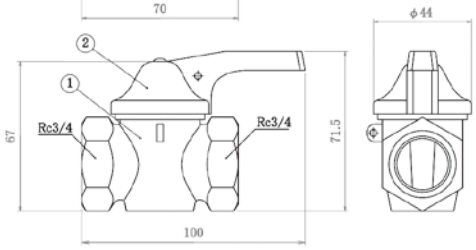

1梱包40個入

使用ガス	入口 × 出口	流量
LPガス	Rc3/4×Rc3/4	15kg/h

UTIC-402 ½B（RAT·P）

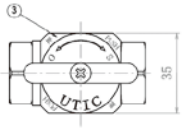

- 特殊機構により回転トルクが小さくスムーズな回転。
- 誤開閉防止安全ロック機能付。
- ガス流量、検定規格の1.5倍。
- 耐久性が良いテフロン台座使用。

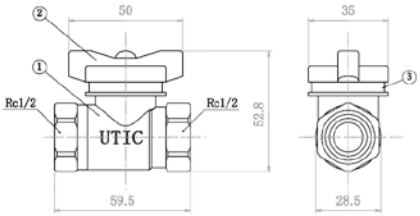

ねじボール弁

1梱包40個入

使用ガス	入口 × 出口	流量
LPガス	Rc1/2×Rc1/2	9kg/h

UTIC-602 ¾B（RAT·P）

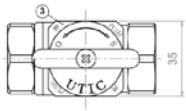

- 特殊機構により回転トルクが小さくスムーズな回転。
- 誤開閉防止安全ロック機能付
- ガス流量、検定規格の1.3倍。
- 耐久性が良いテフロン台座使

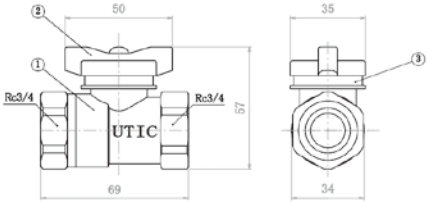

ねじボール弁

1梱包40個入

使用ガス	入口 × 出口	流量
LPガス	Rc3/4×Rc3/4	15kg/h

LPG 適合性検査合格品

ビルトインコンロ対応機器接続ガス栓

ビルトインコンロ対応 LIA認証

■ 現場に応じた長さの物を使用できる。
■ 他社にはないスペックでストレート配管に最適。

■ 下からの立ち上がり配管に対応
■ ガス栓１つでビルトインコンロに接続できる

UTIC-303GR-50 L型

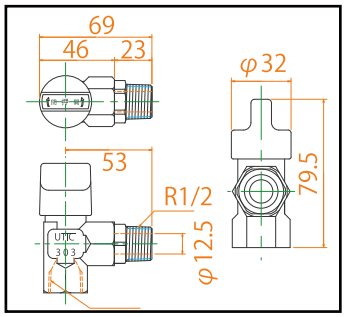

UTIC-301GR-50 I型

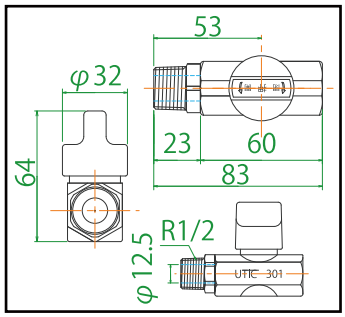

UTIC-303GR-80 L型

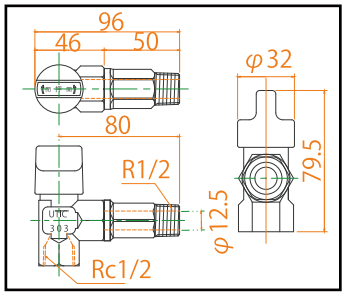

UTIC-301GR-80 I型

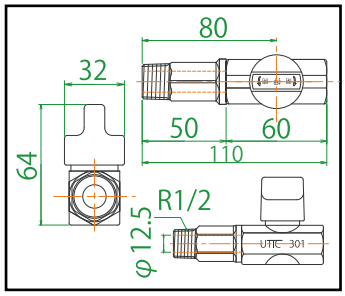

UTIC-303GR-100 L型

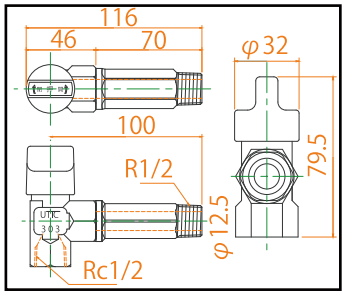

UTIC-301GR-100 I型

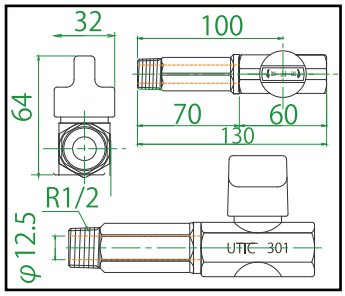

UTIC-303GR-150 L型

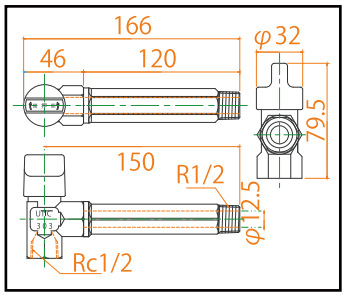

UTIC-301GR-150 I型

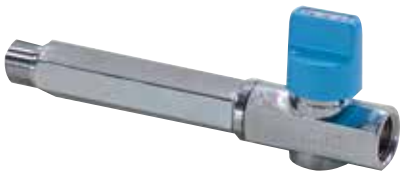

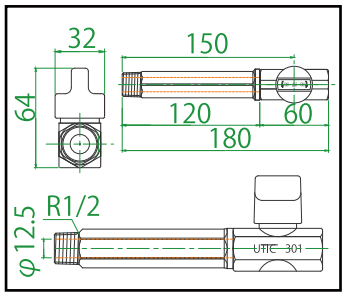

オスねじ仕様 L型	入口 × 出口	気密	流量
	Rc1/2×Rc1/2 自在	22.5 kPa	42 k W以上

1梱包 40 個入
(小箱 10×4)

オスねじ仕様 I型	入口 × 出口	気密	流量
	Rc1/2×Rc1/2 自在	22.5 kPa	42 k W以上

1梱包 40 個入
(小箱 10×4)

ビルトインコンロ対応
LIA認証

燃焼器用ホース接続具アダプター

六角ロングニップル接続継手

両端面 TU六角メネジ対応品

UTIC-06-40 LIA 認証品

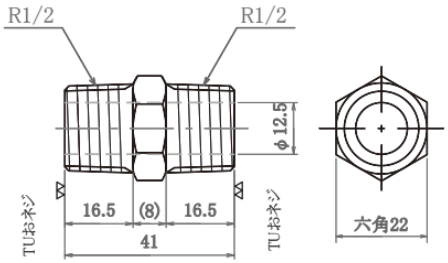

規 格：R1/2(TU)×R1/2TU
全長 41mm ／太さ：φ18
材質：C-3604B
表面処理：Ni-Cr 鍍金

UTIC-06-60 LIA 認証品

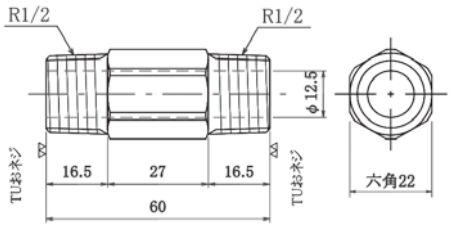

規 格：R1/2(TU)×R1/2TU
全長：60mm ／太さ：φ18
材質：C-3604B
表面処理：Ni-Cr 鍍金

UTIC-06-80 LIA 認証品

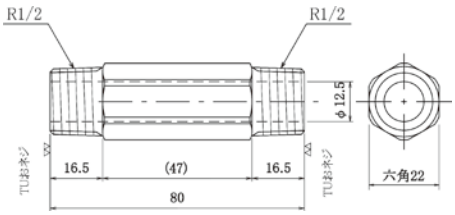

規 格：R1/2(TU)×R1/2TU
全長：80mm ／太さ：φ18
材質：C-3604B
表面処理：Ni-Cr 鍍金

UTIC-06-100 LIA 認証品

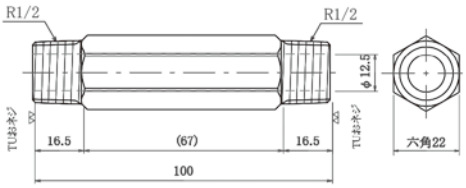

規 格：R1/2(TU)×R1/2TU
全長：100mm ／太さ：φ18
材質：C-3604B
表面処理：Ni-Cr 鍍金

UTIC-06-100L LIA 認証品

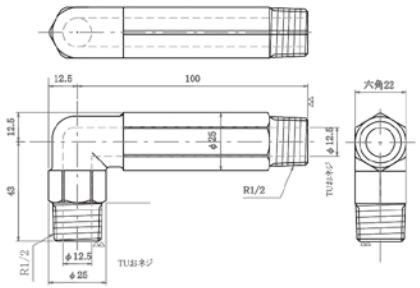

規 格：R1/2(TU)×R1/2TU
全長：112.5mm ／太さ：φ18
材質：C-3604B
表面処理：Ni-Cr 鍍金

低圧用自主検査合格品 ※使用ガス /LPガス

燃焼器接続用ホース

UTIC-10 呼び10φ

商品 No,	記号番号	長さ・継手金具	梱包単位	流量kg/H
201	UTIC-10-20	20cm TF×TU	60	2.6
202	UTIC-10-25	25cm TF×TU	60	
203	UTIC-10-30	30cm TF×TU	60	
204	UTIC-10-40	40cm TF×TU	60	2.4
205	UTIC-10-50	50cm TF×TU	60	
206	UTIC-10-70	70cm TF×TU	30	2.2
207	UTIC-10-100	100cm TF×TU	20	1.9

【入口】R1/2 おねじ自在式**【出口】**TU めねじ
【ホース内径】10mm**【ホース外形】**17mm

UTIC-14 呼び14φ

商品 No,	記号番号	長さ・継手金具	梱包単位	流量kg/H
201	UTIC-14-20	20cm TF×TU	30	4.2
202	UTIC-14-25	25cm TF×TU	30	
203	UTIC-14-30	30cm TF×TU	30	
204	UTIC-14-40	40cm TF×TU	30	4.1
205	UTIC-14-50	50cm TF×TU	30	
206	UTIC-14-70	70cm TF×TU	20	3.9
207	UTIC-14-100	100cm TF×TU	10	3.7

【入口】R1/2 おねじ自在式**【出口】**TU めねじ
【ホース内径】14.5mm**【ホース外形】**22.4mm

ホースエンド接続具

UTIC-08

UTIC-09

燃焼器・ゴム管用ガス栓のホースエンドと接続するアダプター。

ねじ接続具

UTIC-07

1/2B おねじとＴＵねじを接続する場合、ガスケットでシールされますので、1/2B おねじの先端は平面切削されていることが必要です。1/2B おねじの先端が平面切削されていない場合や傷等が有り、ガスケットでシールできない場合は、ねじ接続具（UTIC-07）を使用します。

UTIC 自在継手 / ねじ接続具 / ホースエンド接続具 / 他

UTIC 自在継手

UTIC-01

自在ソケット
1ケース50個入

材 質	真鍮に クロムメッキ 仕上げ
使用ガス	LP ガス
接 続 口	Rc1/2×Rc1/2

UTIC-02

自在ニップルソケット
1ケース50個入

材 質	真鍮に クロムメッキ 仕上げ
使用ガス	LP ガス
接 続 口	Rc1/2×R1/2

UTIC-03

自在ニップルソケット
1ケース50個入

材 質	真鍮に クロムメッキ 仕上げ
使用ガス	LP ガス
接 続 口	Rc1/2×R3/4

UTIC-04

自在ソケット
1ケース50個入

材 質	真鍮に クロムメッキ 仕上げ
使用ガス	LP ガス
接 続 口	Rc3/4×Rc3/4

UTIC-05

自在ニップルソケット
1ケース50個入

材 質	真鍮に クロムメッキ 仕上げ
使用ガス	LP ガス
接 続 口	Rc3/4×Rc3/4

UTIC ホースエンド接続具

UTIC-08

ホースエンドアダプタ/メねじ
1ケース50個入

材 質	真鍮に クロムメッキ 仕上げ
使用ガス	LP ガス
接 続 口	Rc1/2×ホース口

UTIC ねじ接続具

UTIC-06

TUニップル
1ケース50個入

材 質	真鍮に クロムメッキ 仕上げ
使用ガス	LP ガス
接 続 口	R1/2×R1/2

UTIC-06-6

TUニップル
1ケース50個入

材 質	真鍮に クロムメッキ 仕上げ
使用ガス	LP ガス
接 続 口	R1/2(TU)XR3/4

UTIC-09

ホースエンドアダプタ/オねじ TU対応
1ケース50個入

材 質	真鍮に クロムメッキ 仕上げ
使用ガス	LP ガス
接 続 口	R1/2(TU対応)xホース口

UTIC-07

TUメスアダプタ
1ケース50個入

材 質	真鍮に クロムメッキ 仕上げ
使用ガス	LP ガス
接 続 口	R1/2(TU)xRc1/2

UTIC-07-6

TUメスアダプタ
1ケース50個入

材 質	真鍮に クロムメッキ 仕上げ
使用ガス	LP ガス
接 続 口	R1/2(TU)xRc3/4

UTIC-S-1-4 / UTIC-L-4

(亜鉛ダイカストにユニクロメッキ)

UTIC プッシュインパクト継手

サイズ (めねじ×おねじ)
8A×R1/2
10A×R1/2
15A×R1/2
20A×R3/4
20A×R1
25A×R3/4

UTIC 検圧プラグ

UTIC-10

1ケース 100個入
真鍮クロムメッキ仕上げ

UTIC ドレイン抜き

1ケース 60個入
鋳物

UTIC 絶縁継手

NZ II

梱包単位　50個

Rc(1/2～2)×
Rc(1/2～2)

用途／0.1MPa未満の都市ガス、LPガスの露出配管及び増設配管から地上への立上り用
機密性能／空気圧0.5MPa
絶縁性能／1MΩ(500V)以上
強度／ねじ込み継手と同等
材質／鋳物本体の
ねじ部表面に電気絶縁材を設ける

ユーティック
UTIC®

誤開放防止

ガス栓カバー

UTIC-GSC-1

装着イメージ

（オールメーカーガス栓対応）

機器・工具 不要。
ワンタッチで簡単装着。
カバーとバンドの一体型。

難燃性

V-0 を使用しています。V-1 や V-2 の難燃性材料の
約 1.5 倍の価格ですが、安全性を重視しました。

お願い

ガス栓カバーは難燃性ですが、火気を近づけない様にして下さい。
消費設備の調査時等に劣化、損傷があったら新品に交換して下さい。
ガス栓カバーは 1 度外すと再使用できません。

UTIC-GSC-1

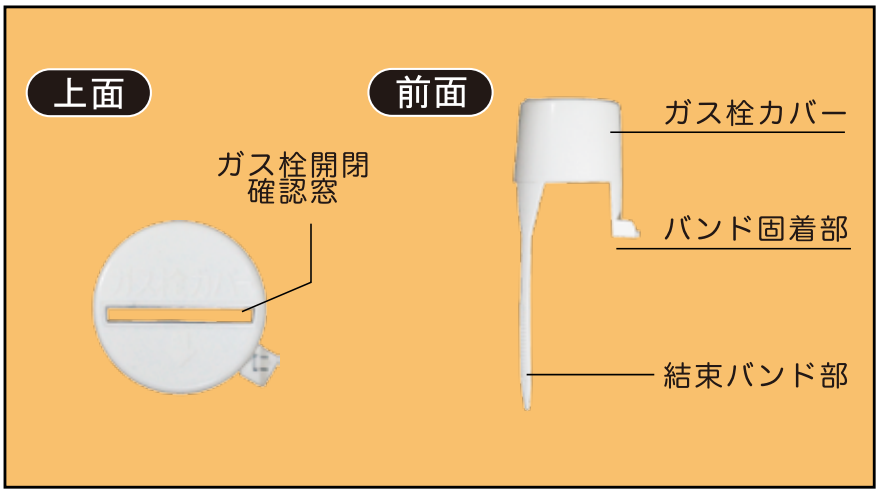

UTIC
高橋産業株式会社

ご注文・お問い合わせはこちら
TEL 0120-50-72-72
FAX 0120-1-365-46
e-mail ts@utic.jp